ՏԱՆԻՔԻ ԶՐԱՀԵՌԱՑՄԱՆ ՀԱՆԳՈՒՅՑ

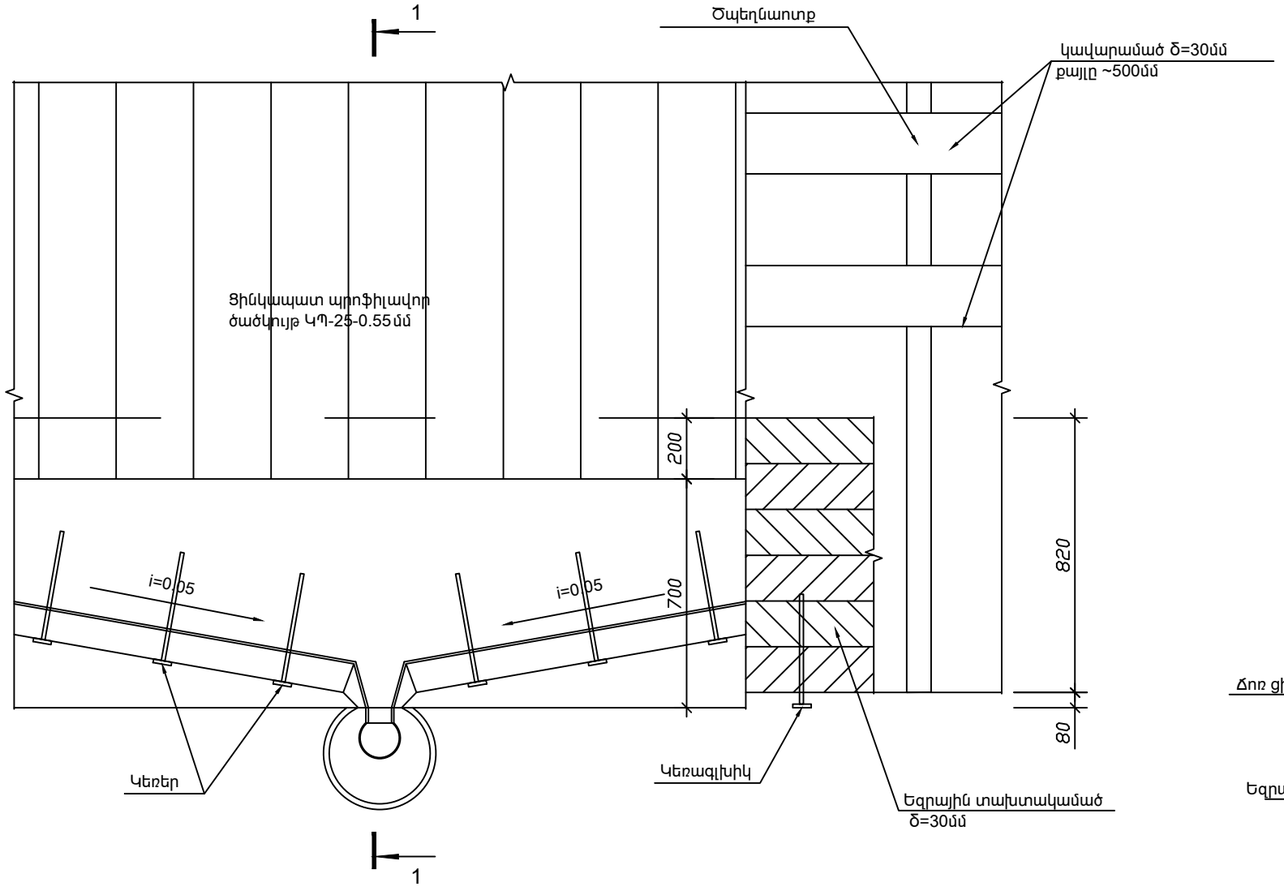

ԳԱԳԱԹԻ ՀԱՆԳՈՒՅՑ -2

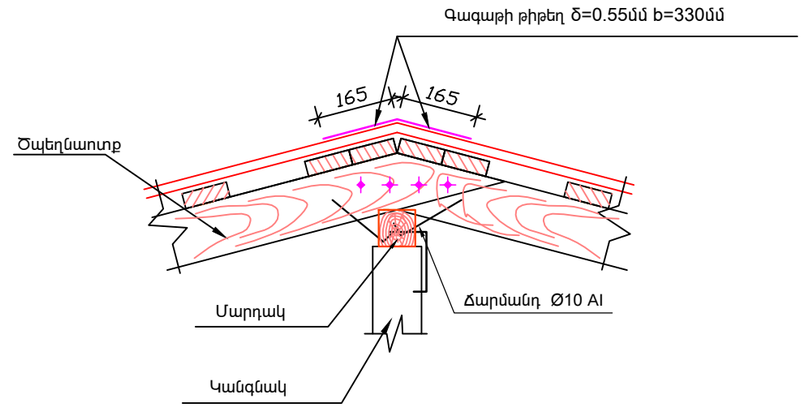

ԿՏՐՎԱԾՔ 1 - 1

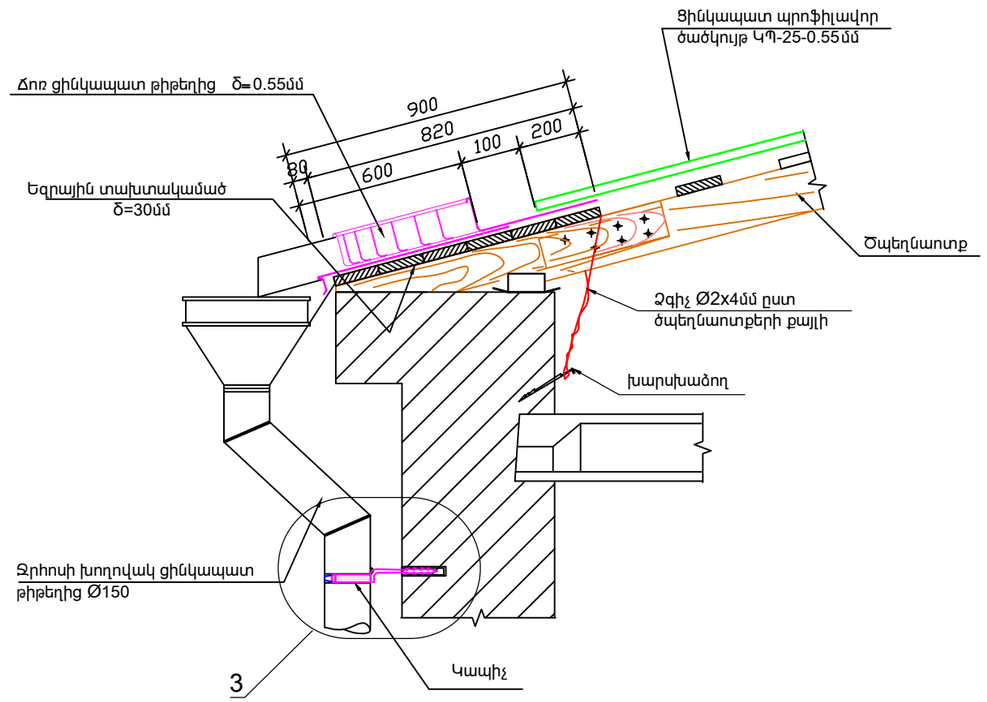

ԽՈՂՈՎԱԿ ՑԻՆԿԱՊԱՏ
ԹԻԹԵՂԻՑ Ø150 δ=0.55մմ

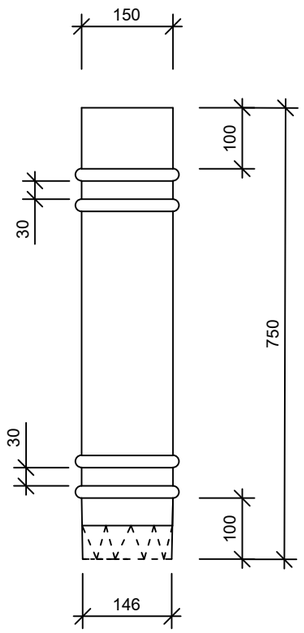

ՀԱՆԳՈՒՅՑ - 3

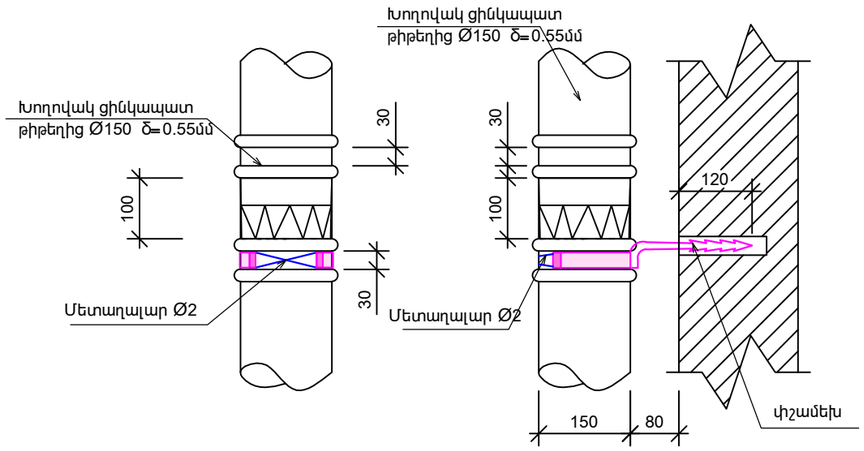

Զրահեռացման խողովակների ամրացումը պատին կատարվում է փշամեխերի և երկաթակապերի օգնությամբ ոչ ավել քան 1500մմ քայլով:

	Ք.ԵՐԵՎԱՆԻ ՆՈՐ ՆՈՐՔ ՎԱՐՉԱԿԱՆ ՇՐՋԱՆԻ 5-ՐԴ ԶԱՆԳՎԱԾԻ,ՄԱՌԻ 9 ՀԱՍՑԵՈՒՄ Հ.112 ՄԱՆԿԱՊԱՐՏԵԶԻ ՏԱՆԻՔԻ ՎԵՐԱՆՈՐՈԳՈՒՄ				ՊԱՏՎԵՐ N «ԵՔ-ՊԸԱՇՁԲ-14/43-2»	
			ՃԱՐՏԱՐԱՊԵՏԱՇԻՆԱՐԱՐԱԿԱՆ	Փուլ	Թերթ	Թերթեր
ՏՆՕՐԵՆ	Լ. ԳՐԻԳՈՐՅԱՆ			ԱՆ	ՃՇ-6	12
ՆԱԽԱԳԾԵՑ	Գ.ԴԱԼԼԱՔՅԱՆ		ՏԱՆԻՔԻ ԶՐԱՀԵՌԱՑՄԱՆ ՀԱՆԳՈՒՅՑ: ՀԱՆԳՈՒՅՑՆԵՐ 1:2	«Թ.Ա.Հ.Գ.Գրիգ» ՍՊԸ		